Service-Anleitung
Service Manual
Instructions de Service

Dual

CV 5600

Technische Daten (typische Werte)	**Specifications** (typical values)	**Caractéristiques techniques** (valeurs types)	**Dati tecnici** (valori tipici)	**Dual CV 5600**
Ausgangsleistung Sinusleistung (8 Ω DIN 1 kHz) Sinusleistung (8 Ω IHF 20 Hz–20 kHz, 0,03 %) Musikleistung (8 Ω/4 Ω)	**Power output** RMS continuous power output (8 Ω DIN 1 kHz) RMS continuous power output (8 Ω IHF 20 Hz–20 kHz, 0.03 %) music power (8 Ω/4 Ω)	**Puissance de sortie** Puissance sinus (8 ohms DIN 1 kHz) Puissance sinus (8 ohms IHF 20 Hz–20 kHz, 0,03 %) Puissance musique (8 ohms/4 ohms)	**Potenza d'uscita** capacità sinusoidale (8 ohm DIN 1 kHz) capacità sinusoidale (8 ohm IHF 20 Hz–20 kHz, 0,03 %) Potenza musicale (8 ohm/4 ohm)	2×35 W 2×30 W 2×45/65 W
Leistungsbandbreite	**Frequency response**	**Bande de puissance**	**Banda di potenza**	10–60000 Hz
Klirrfaktor bei 2/3 Leistung (1 kHz)	**Harmonic distortion** at 2/3 power (1 kHz)	**Distorsion** à 2/3 de puissance (1 kHz)	**Distorsione armonica** a 2/3 de rendimento (1 kHz)	< 0,02 %
Fremdspannungsabstand bezogen auf Nennleistung Phono-Eingang Hochpegel-Eingänge (CD, VIDEO, TAPE)	**Signal/noise ratio** referred to rated power output Phono input High-level inputs (CD, VIDEO, TAPE)	**Rapport non pondéré son/bruit** par rapport à la puissance nominale Entrée Phono Entrées haut niveau (CD, VIDEO, TAPE)	**Selettivitá** riferita alla potenza nominale ingresso phono ingressi ad alte impedenze (CD, VIDEO, TAPE)	72 dB 95 dB
Übersprechdämpfung	**Crosstalk attenuation**	**Diaphonie**	**Diafonia**	75 dB
Eingänge CD, VIDEO, TAPE PHONO	**Inputs** CD, VIDEO, TAPE PHONO	**Entrées** CD, VIDEO, TAPE PHONO	**Ingressi** CD, VIDEO, TAPE PHONO	200 mV/47 kΩ 2,5 mV/47 kΩ
Ausgänge Druckklemmen für zwei Lautsprecherpaare 1-Koaxialbuchse ¼ inch für Kopfhörer 2 TAPE, VIDEO	**Outputs** Clamping terminals for two speaker pairs 1 coaxial jack, ¼ inch, for headphones 2 TAPE, VIDEO	**Sorties** Bornes à pression pour deux paires de haut-parleurs 1 prise coaxiale ¼" pour écouteurs 2 TAPE, VIDEO	**Uscite** morsetti di pressione per due coppie di diffusori 1 presa coassiale ¼" per cuffia 2 TAPE, VIDEO	8–16 Ohm
Leistungsaufnahme (maximal)	**Power input** (maximum)	**Consommation de courant** (maximum)	**Potenza assorbita** (massimo)	200 Watt
Netzspannung Model Europa Model USA/Kanada Model UK	**Mains voltage** European model US/Canadian model UK model	**Voltage secteur** Modèle Europe Modèle USA/Canada Modèle Royaume-Uni	**Tensione di rete** modello Europa modello Stati Uniti/Canada modello GB	220 V/50 Hz 120 V/60 Hz 240 V/50 Hz
Maße (Breite × Höhe × Tiefe)	**Dimensions** (width × height × depth)	**Dimensions** (largeur × hauteur × profondeur)	**Dimensioni** (larghezza × altezza × profondità)	440×92×303 mm

Dual GmbH · Postfach 1144 · 7742 St. Georgen/Schwarzwald

921 620 0491

Copyright by Dual

Grundplatte
Mainboard P.C.B.
Platine principale

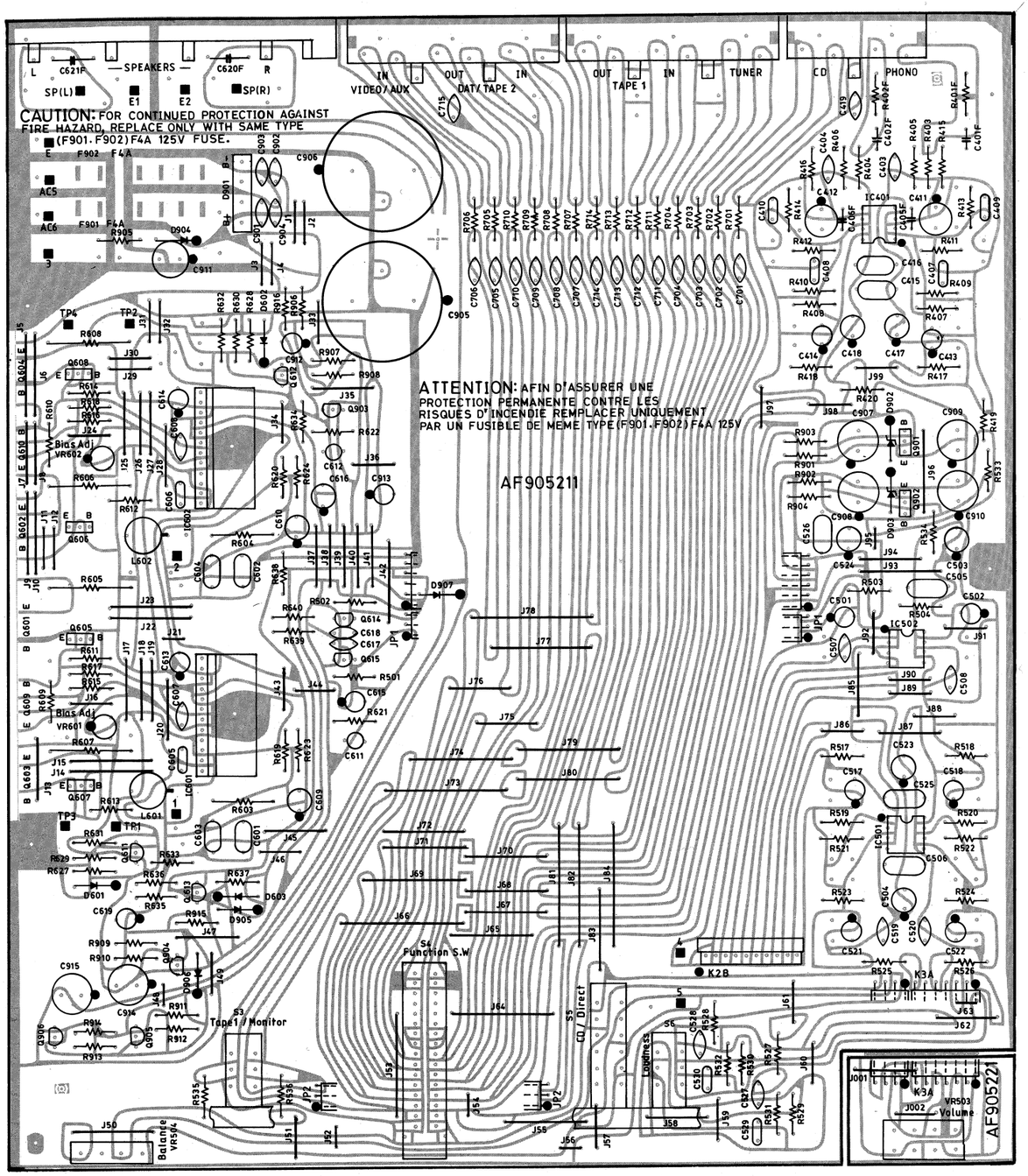

SCHEMATIC DIAGRAM MODE CV5600

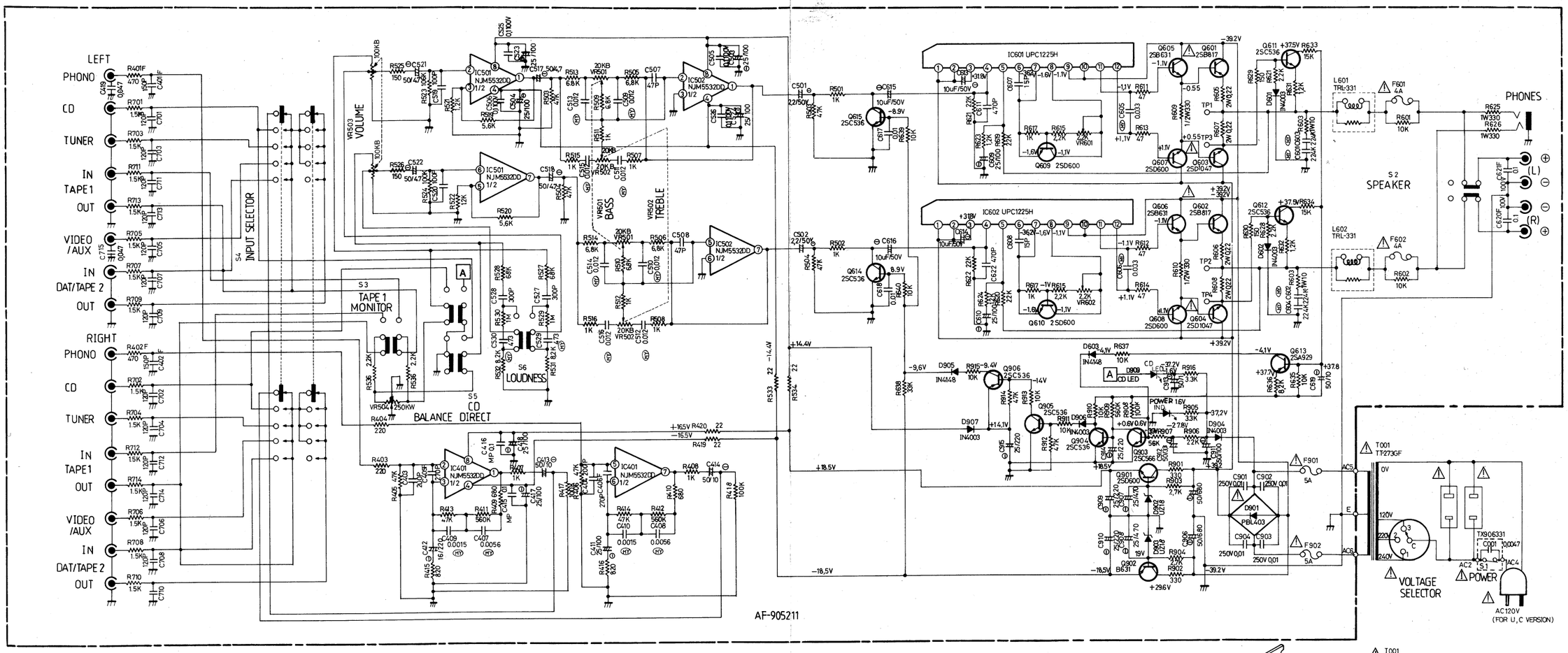

Klangstellerplatte
Tone control P.C.B.
Contrôle tonale

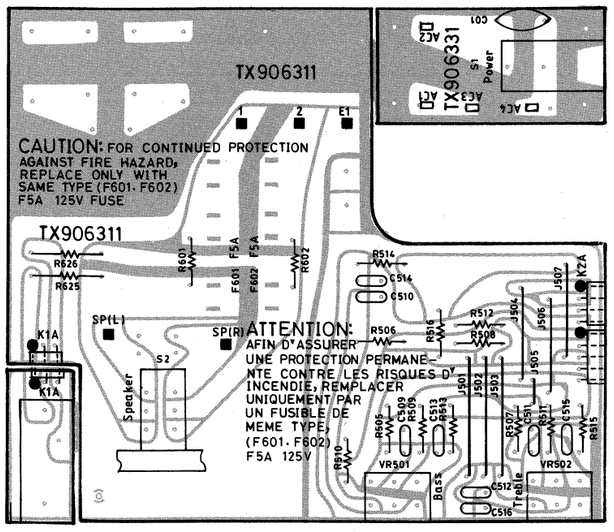

INSTRUCTIONS FOR SERVICING PERSONNEL:

1). USE ONLY REPLACEMENT PARTS THAT HAVE THE CRITICAL CHARACTERISTICS RECOMMENDED BY MANUFACTURER.
2). MAKE LEAKAGE-CURRENT OR RESISTANCE MEASUREMENTS TO DETERMINE THAT EXPOSED PARTS ARE ACCEPTABLY INSULATED FROM THE AC SUPPLY CIRCUIT BEFORE RETURNING THE UNIT TO THE CUSTOMER.

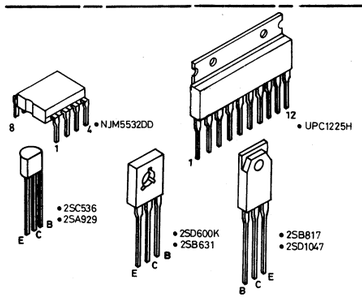

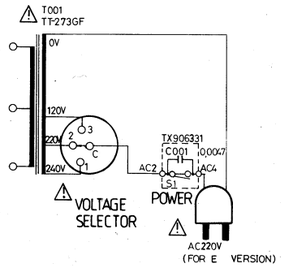

IC Block Diagram

NJM 5532 DD

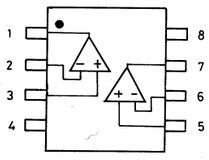

1. A OUTPUT
2. A−INPUT
3. A+INPUT
4. V⁻
5. B+INPUT
6. B−INPUT
7. B OUTPUT
8. V⁺

uPC-1225H

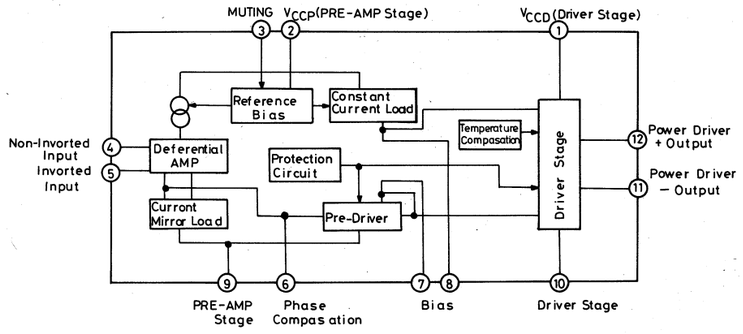

Ersatzteile · Replacement parts · Pièces détachées · CV 5600

Pos.	Art.-Nr.	Bezeichnung
1	284 459	Frontblende
2	284 452	Ring
3	283 750	Dual-Zeichen
5	284 488	Taste
6	284 449	Tastenführung
7	284 880	Druckfeder
8	284 515	Tastenverlängerung
9	284 557	Tastenführung
10	284 446	Drehknopf
13	284 487	Tastenführung
14	281 972	Drehknopf
15	284 447	Drehknopf
16	284 448	Knopf
20	284 460	Fuß
21	284 594	Steller 100 K×2 (Volume) VR 503
24	281 999	Netzschalter S1
25	283 743	Kopfhörerbuchse
28	284 613	Cinchbuchse 3-fach
29	284 614	Cinchbuchse 2-fach G
30	284 450	Lautsprecherklemmen
31	284 609	Netztrafo
34	283 748	Spannungswahlschalter
36	281 992	Anschlußbuchse AC
38	243 750	Netzkabel Europa
39	284 883	Gehäuseblech
22		**Grundplatte**
IC 401	284 617	IC NJM 5532
IC 501	284 617	IC NJM 5532
IC 502	284 617	IC NJM 5532
VR 504	284 593	Steller 250 K
S 3	284 620	Schalter 1-fach
S 4	284 596	Drehschalter
S 5	284 595	Schalter 2-fach
S 6	284 595	Schalter 2-fach
IC 601	274 956	IC UPC 1225 H
IC 602	274 956	IC UPC 1225 H
L 601	284 456	Spule
L 602	284 456	Spule
D 601	282 021	Diode 1 N 4003
bis		
D 603	282 021	Diode 1 N 4003

Pos.	Art.-Nr.	Bezeichnung
Q 601	282 005	Transistor 2 SB 817
Q 602	282 005	Transistor 2 SB 817
Q 603	282 004	Transistor 2 SD 1047
Q 604	282 00	Transistor 2 SD 1047
Q 605	282 003	Transistor 2 SB 631
Q 606	282 003	Transistor 2 SB 631
Q 607	282 002	Transistor 2 SD 600
bis		
Q 610	282 002	Transistor 2 SD 600
Q 611	269 092	Transistor 2 SC 536
Q 612	269 092	Transistor 2 SC 536
Q 613	284 578	Transistor 2 SA 929
Q 614	269 092	Transistor 2 SC 536
Q 615	269 092	Transistor 2 SC 536
D 901	284 592	Gleichrichter KBL 02
D 902	284 504	Diode RD 18 E
D 903	284 504	Diode RD 18 E
D 904	282 021	Diode 1 N 4003
D 905	223 906	Diode 1 N 4148
D 906	282 021	Diode 1 N 4003
D 907	282 021	Diode 1 N 4003
Q 901	282 002	Transistor 2 SD 600
Q 902	282 003	Transistor 2 SB 631
Q 903	269 092	Transistor 2 SC 536
bis		
Q 905	269 092	Transistor 2 SC 536
Q 906	284 578	Transistor 2 SA 929
C 905	284 546	Elyt-Kond. 6800 UF / 50 V
C 906	284 546	Elyt-Kond. 6800 UF / 50 V
	284 450	Lautsprecherklemme
	284 614	Cinchbuchse 2-fach G
	284 613	Cinchbuchse 3-fach
LED ON/CD	281 997	LED LTL 2201 A rot
23		**Klangstellerplatte**
VR 501	282 011	Steller 20 K
VR 502	282 011	Steller 20 K
S 2	284 612	Schalter (Speaker)
	284 662	Faltschachtel
	284 790	Styroporeinlage
	283 582	Bedienungsanleitung

Änderungen vorbehalten! Subject to change! Sous réserve de modification!

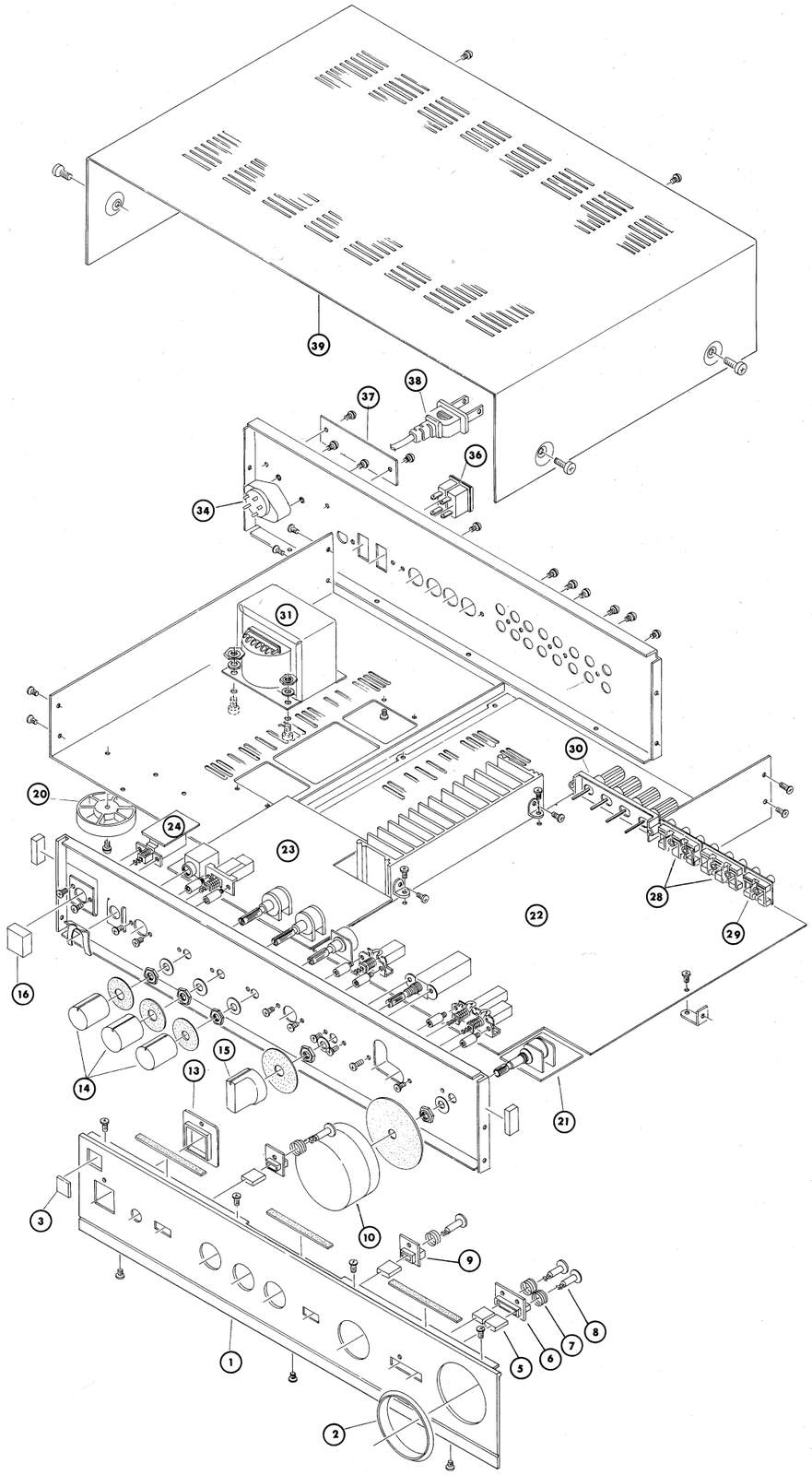

Wiring Diagram

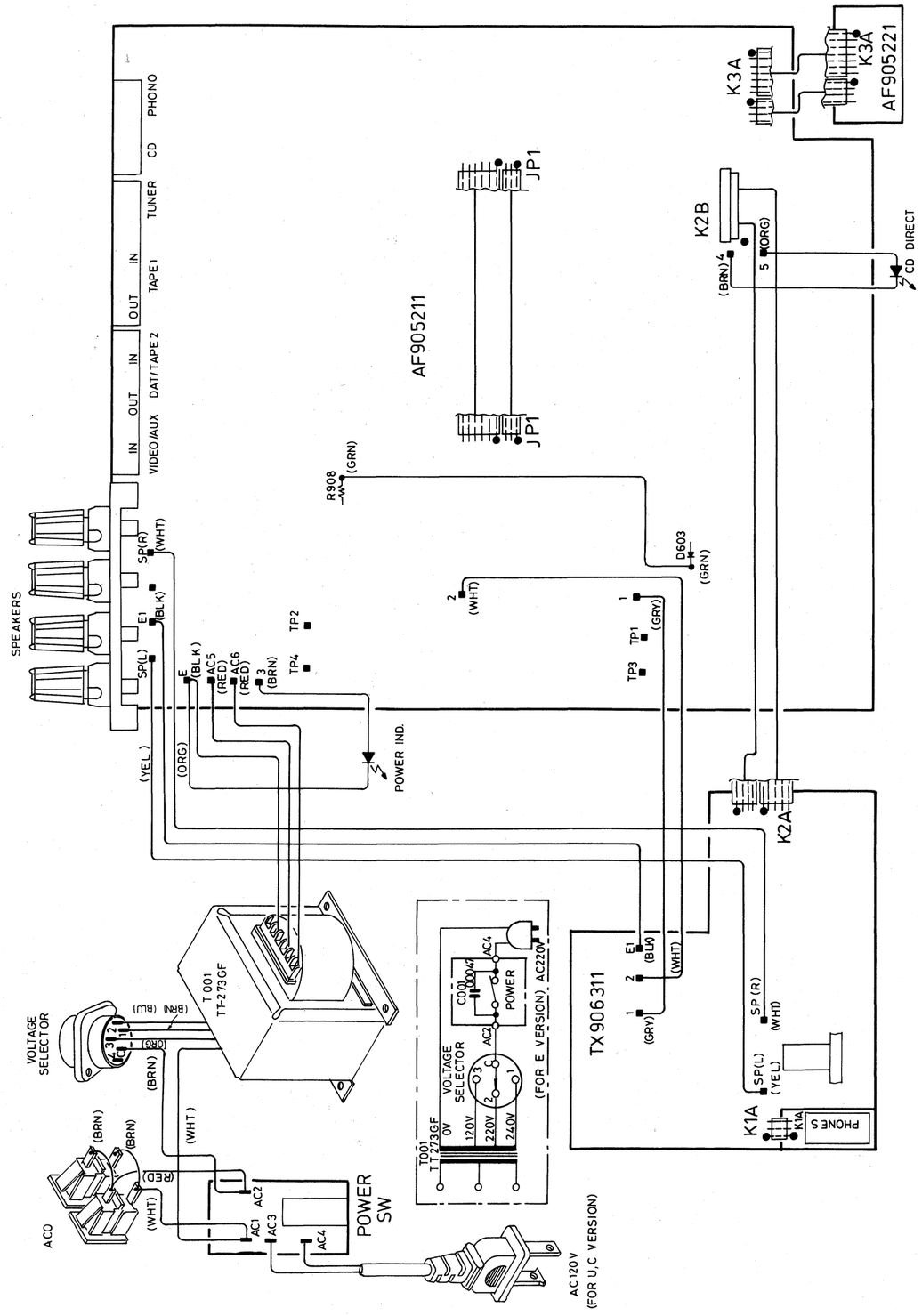

Abgleichanleitung-Alignment Instruction
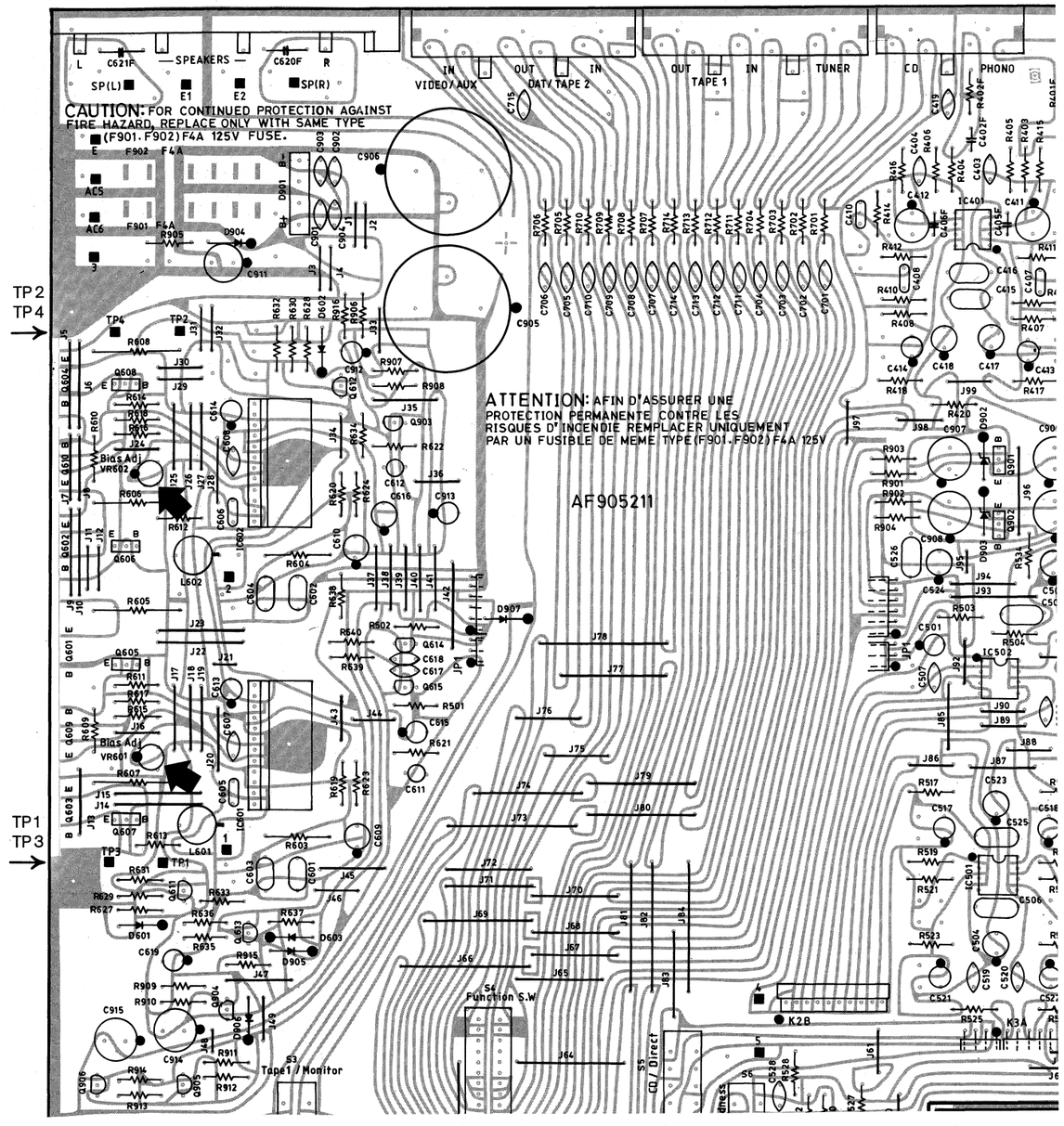
Signalquelle Signal source	Einstellung Signalquelle Signal source adjustment	Einstellung Gerät Unit adjustment	Anzeigegerät Anschluß Indicator connection	Abgleichposition Adjustment position	Abgleich, Bemerkung Alignment, Remarks
Ruhestrom · Quiescent Current					
		Power: On Volume: Minimum Speaker: On Speaker: 8 Ω Lastwiderstand Load resistor Gerät 4 Minuten warmlaufen lassen Wait about 4 minutes	DC-Voltmeter an/to TP 1–TP3 TP 2–TP4	VR 601 VR 602	4 mV 4 mV